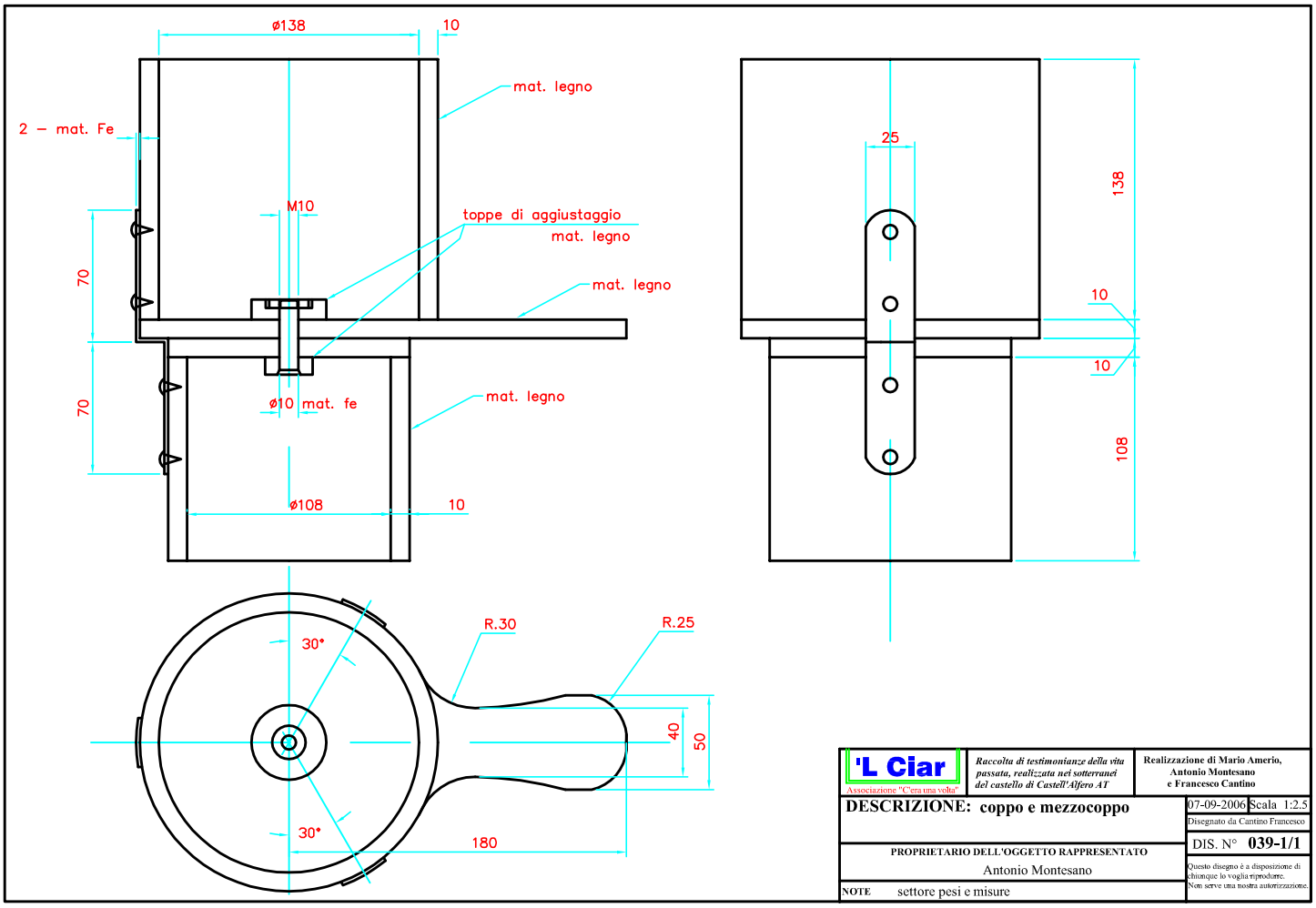
ø138
10
mat. legno
2 – mat. Fe
M10
toppe di aggiustaggio
mat. legno
mat. legno
70
70
ø10 mat. fe
mat. legno
ø108
10
25
138
10
10
108
R.30
R.25
30°
40
50
30°
180
'L Ciar
Associazione "C'era una volta"
Raccolta di testimonianze della vita passata, realizzata nei sotterranei del castello di Castell'Alfero AT
Realizzazione di Mario Amerio, Antonio Montesano e Francesco Cantino
DESCRIZIONE: coppo e mezzocoppo
07-09-2006
Scala 1:2.5
Disegnato da Cantino Francesco
DIS. N° 039-1/1
PROPRIETARIO DELL'OGGETTO RAPPRESENTATO
Antonio Montesano
NOTE settore pesi e misure
Questo disegno è a disposizione di chiunque lo voglia riprodurre. Non serve una nostra autorizzazione.